Trzpień T0.1
Wykonać x 15

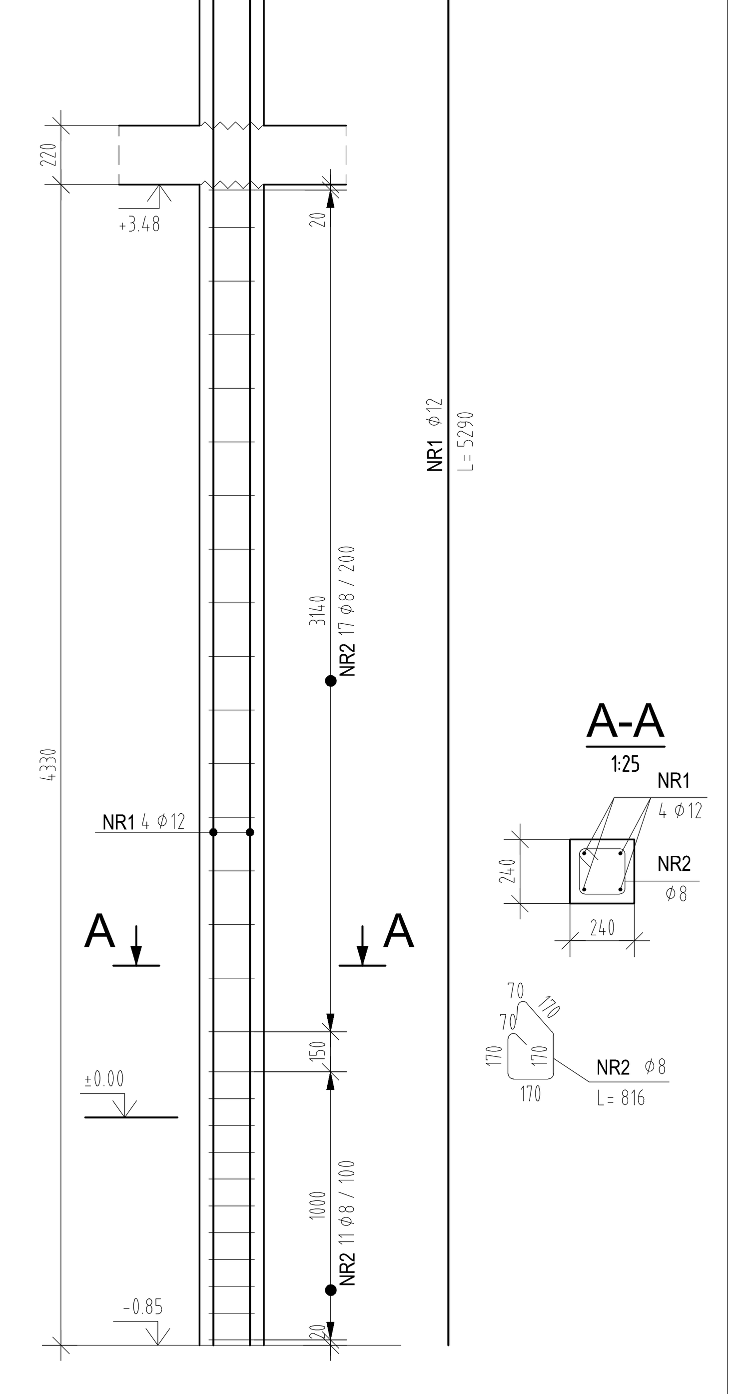

ZESTAWIENIE STALI ZBROJENIOWEJ

POZ.	NUMER PRĘTA	φ [mm]	RODZAJ STALI	DŁUGOŚĆ [cm]	LICZBA SZTUK	DŁUGOŚĆ ŁĄCZNA [m] A-IIIN φ8	DŁUGOŚĆ ŁĄCZNA [m] A-IIIN φ12
T0.1	1	φ12	A-IIIN	535	4		21.4
	2	φ8	A-IIIN	82	28	22.96	
DŁUGOŚĆ RAZEM [m]						22.96	21.4
MASA JEDNOSTKOWA [kg/m]						0.395	0.888
MASA [kg]						9.07	19
MASA OGÓŁEM [kg]						28.07	
WYKONAĆ: x 15						421.05	

Uwaga. Wszystkie pręty są wymiarowane w osiach.

Trzpień T0.1a
Wykonać x 3

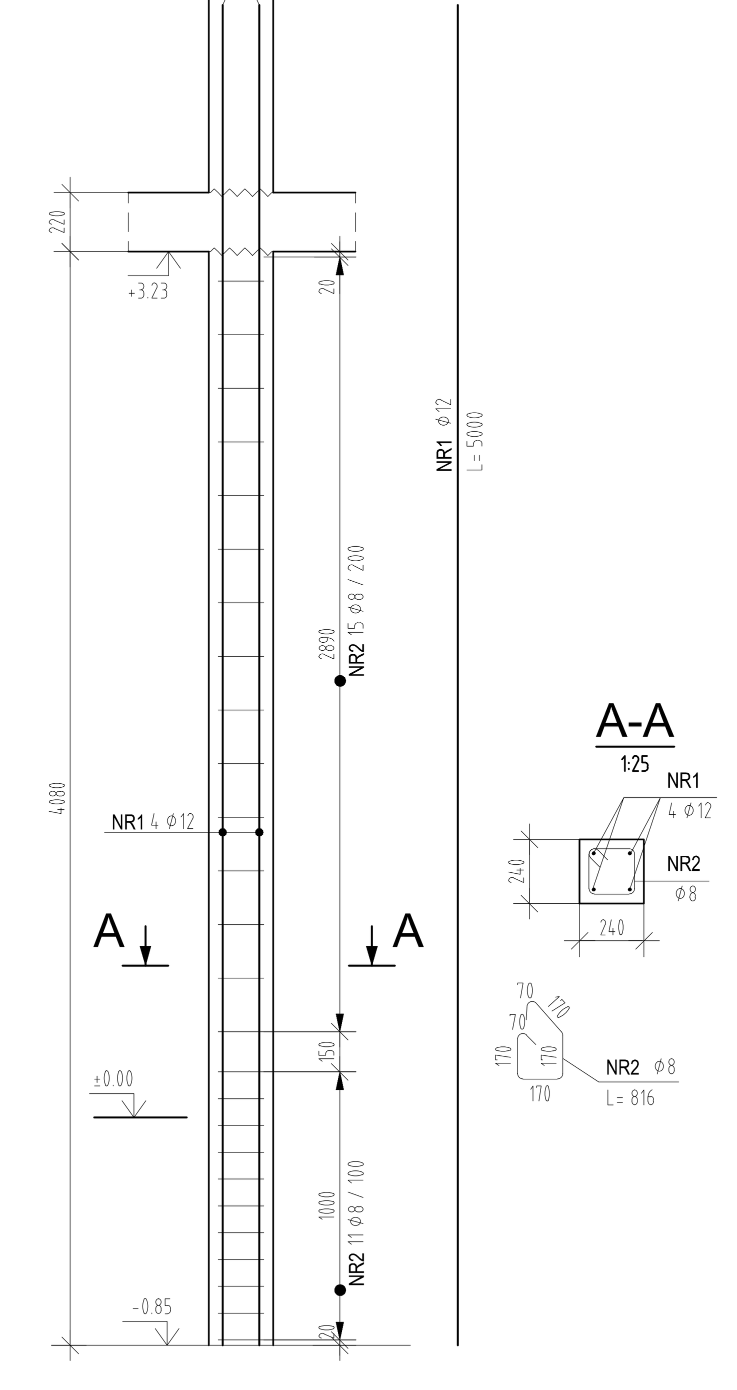

ZESTAWIENIE STALI ZBROJENIOWEJ

POZ.	NUMER PRĘTA	φ [mm]	RODZAJ STALI	DŁUGOŚĆ [cm]	LICZBA SZTUK	DŁUGOŚĆ ŁĄCZNA [m] A-IIIN φ8	DŁUGOŚĆ ŁĄCZNA [m] A-IIIN φ12
T0.1a	1	φ12	A-IIIN	500	4		20
	2	φ8	A-IIIN	82	26	21.32	
DŁUGOŚĆ RAZEM [m]						21.32	20
MASA JEDNOSTKOWA [kg/m]						0.395	0.888
MASA [kg]						8.42	17.76
MASA OGÓŁEM [kg]						26.18	
WYKONAĆ: x 3						78.54	

Uwaga. Wszystkie pręty są wymiarowane w osiach.

Trzpień T0.1k
Wykonać x 20

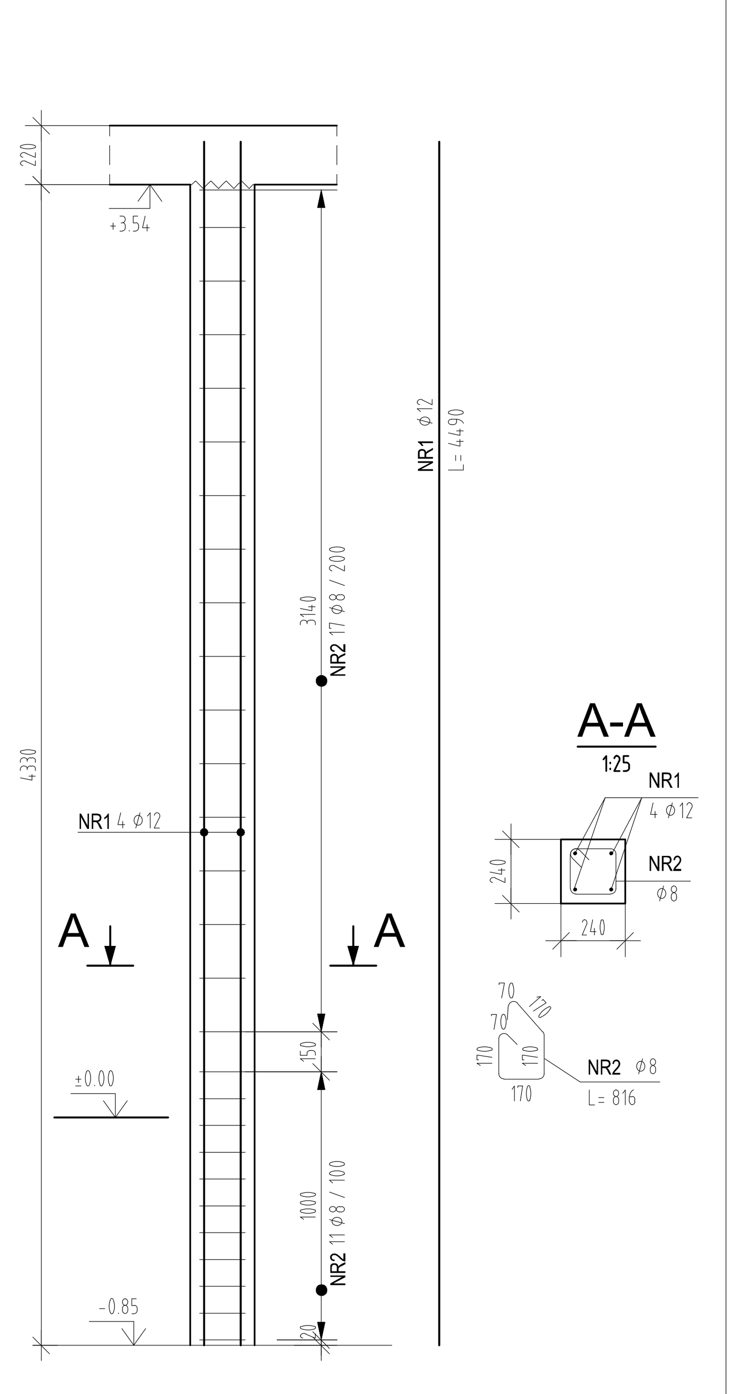

ZESTAWIENIE STALI ZBROJENIOWEJ

POZ.	NUMER PRĘTA	φ [mm]	RODZAJ STALI	DŁUGOŚĆ [cm]	LICZBA SZTUK	DŁUGOŚĆ ŁĄCZNA [m] A-IIIN φ8	DŁUGOŚĆ ŁĄCZNA [m] A-IIIN φ12
T0.1k	1	φ12	A-IIIN	449	4		17.96
	2	φ8	A-IIIN	82	28	22.96	
DŁUGOŚĆ RAZEM [m]						22.96	17.96
MASA JEDNOSTKOWA [kg/m]						0.395	0.888
MASA [kg]						9.07	15.95
MASA OGÓŁEM [kg]						25.02	
WYKONAĆ: x 20						500.4	

Uwaga. Wszystkie pręty są wymiarowane w osiach.

Trzpień T0.2
Wykonać x 2

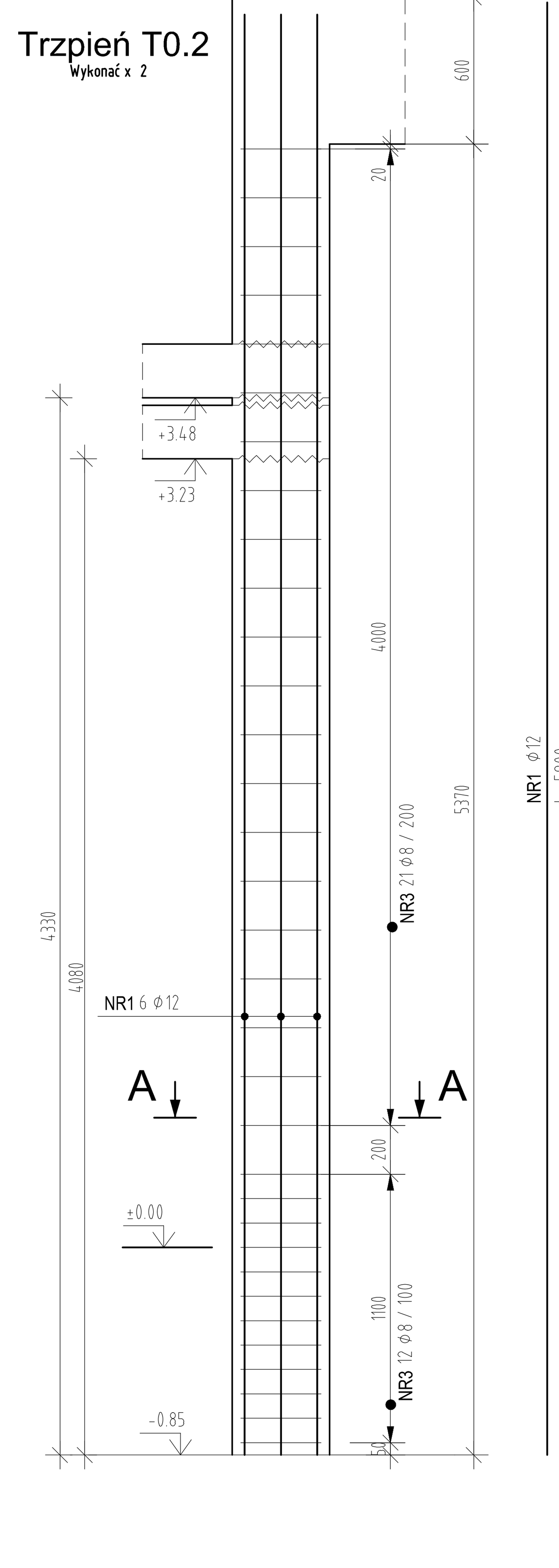

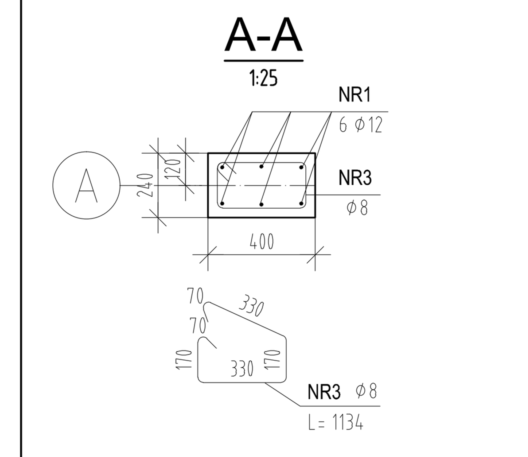

ZESTAWIENIE STALI ZBROJENIOWEJ

POZ.	NUMER PRĘTA	φ [mm]	RODZAJ STALI	DŁUGOŚĆ [cm]	LICZBA SZTUK	DŁUGOŚĆ ŁĄCZNA [m] A-IIIN φ8	DŁUGOŚĆ ŁĄCZNA [m] A-IIIN φ12
T0.2	1	φ12	A-IIIN	590	6		35.4
	3	φ8	A-IIIN	113	33	37.29	
DŁUGOŚĆ RAZEM [m]						37.29	35.4
MASA JEDNOSTKOWA [kg/m]						0.395	0.888
MASA [kg]						14.73	31.44
MASA OGÓŁEM [kg]						46.17	
WYKONAĆ: x 2						92.34	

Uwaga. Wszystkie pręty są wymiarowane w osiach.

Trzpień T0.3
Wykonać x 1

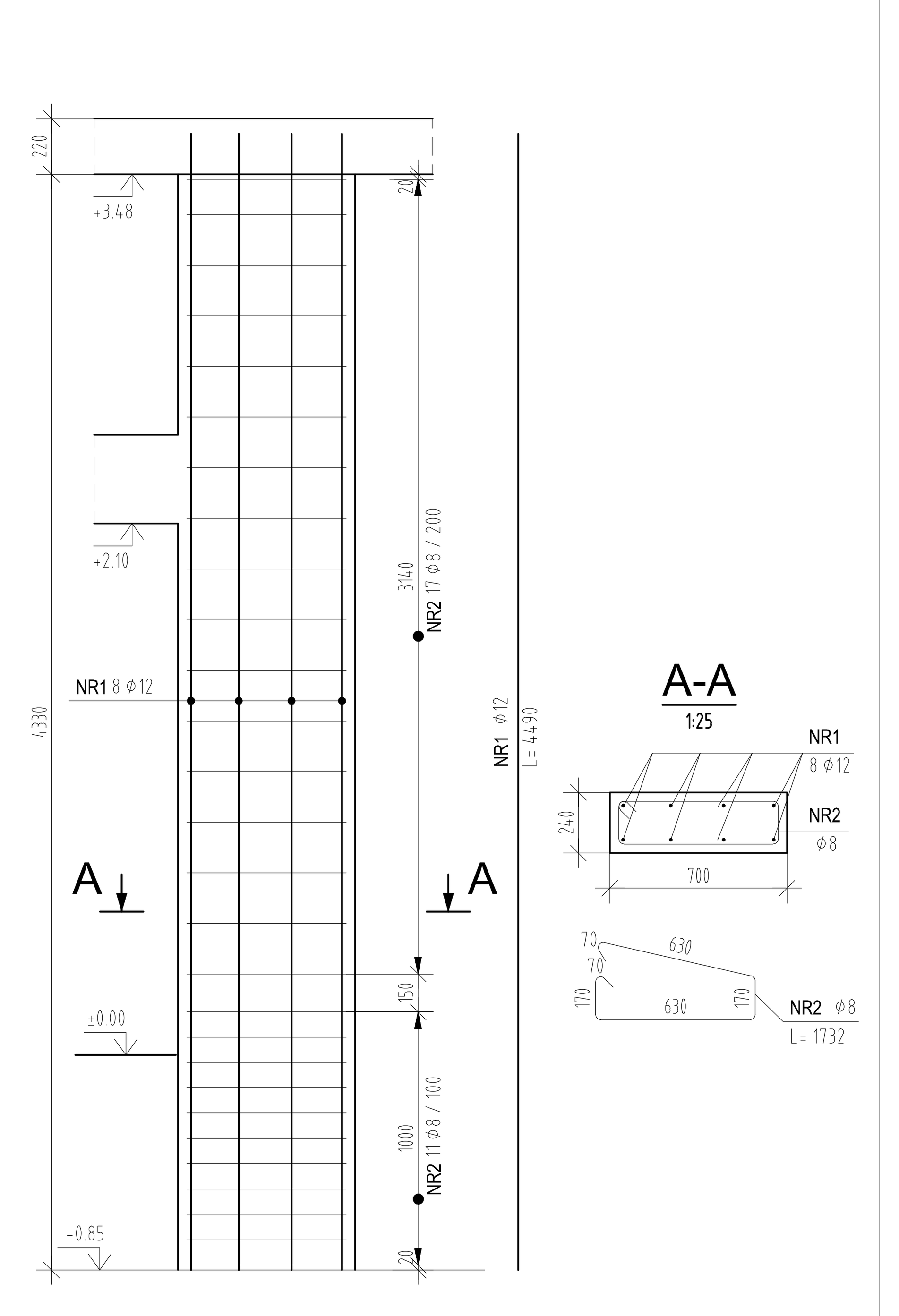

ZESTAWIENIE STALI ZBROJENIOWEJ

POZ.	NUMER PRĘTA	φ [mm]	RODZAJ STALI	DŁUGOŚĆ [cm]	LICZBA SZTUK	DŁUGOŚĆ ŁĄCZNA [m] A-IIIN φ8	DŁUGOŚĆ ŁĄCZNA [m] A-IIIN φ12
T0.3	1	φ12	A-IIIN	449	8		35.92
	2	φ8	A-IIIN	173	28	48.44	
DŁUGOŚĆ RAZEM [m]						48.44	35.92
MASA JEDNOSTKOWA [kg/m]						0.395	0.888
MASA [kg]						19.13	31.9
MASA OGÓŁEM [kg]						51.03	
WYKONAĆ: x 1						51.03	

Uwaga. Wszystkie pręty są wymiarowane w osiach.

Trzpień T0.4
Wykonać x 1

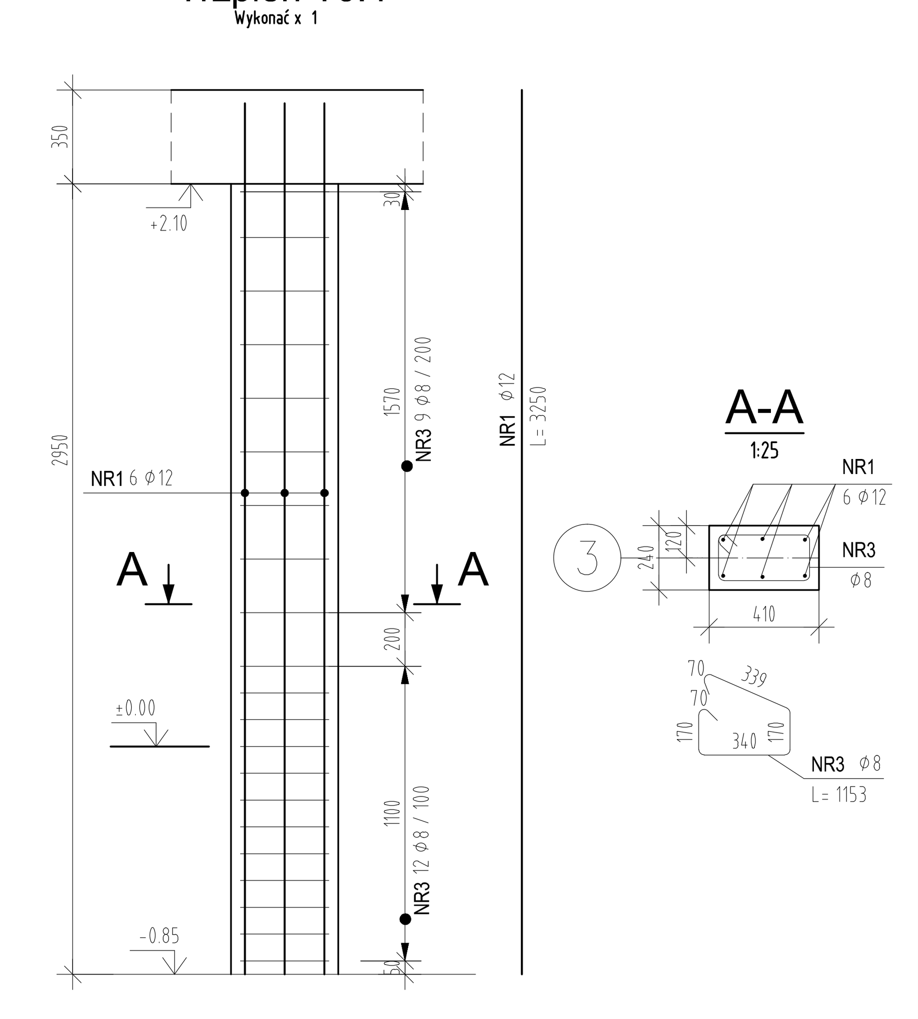

ZESTAWIENIE STALI ZBROJENIOWEJ

POZ.	NUMER PRĘTA	φ [mm]	RODZAJ STALI	DŁUGOŚĆ [cm]	LICZBA SZTUK	DŁUGOŚĆ ŁĄCZNA [m] A-IIIN φ8	DŁUGOŚĆ ŁĄCZNA [m] A-IIIN φ12
T0.4	1	φ12	A-IIIN	325	6		19.5
	3	φ8	A-IIIN	115	21	24.15	
DŁUGOŚĆ RAZEM [m]						24.15	19.5
MASA JEDNOSTKOWA [kg/m]						0.395	0.888
MASA [kg]						9.54	17.32
MASA OGÓŁEM [kg]						26.86	
WYKONAĆ: x 1						26.86	

Uwaga. Wszystkie pręty są wymiarowane w osiach.

Trzpień T0.6
Wykonać x 1

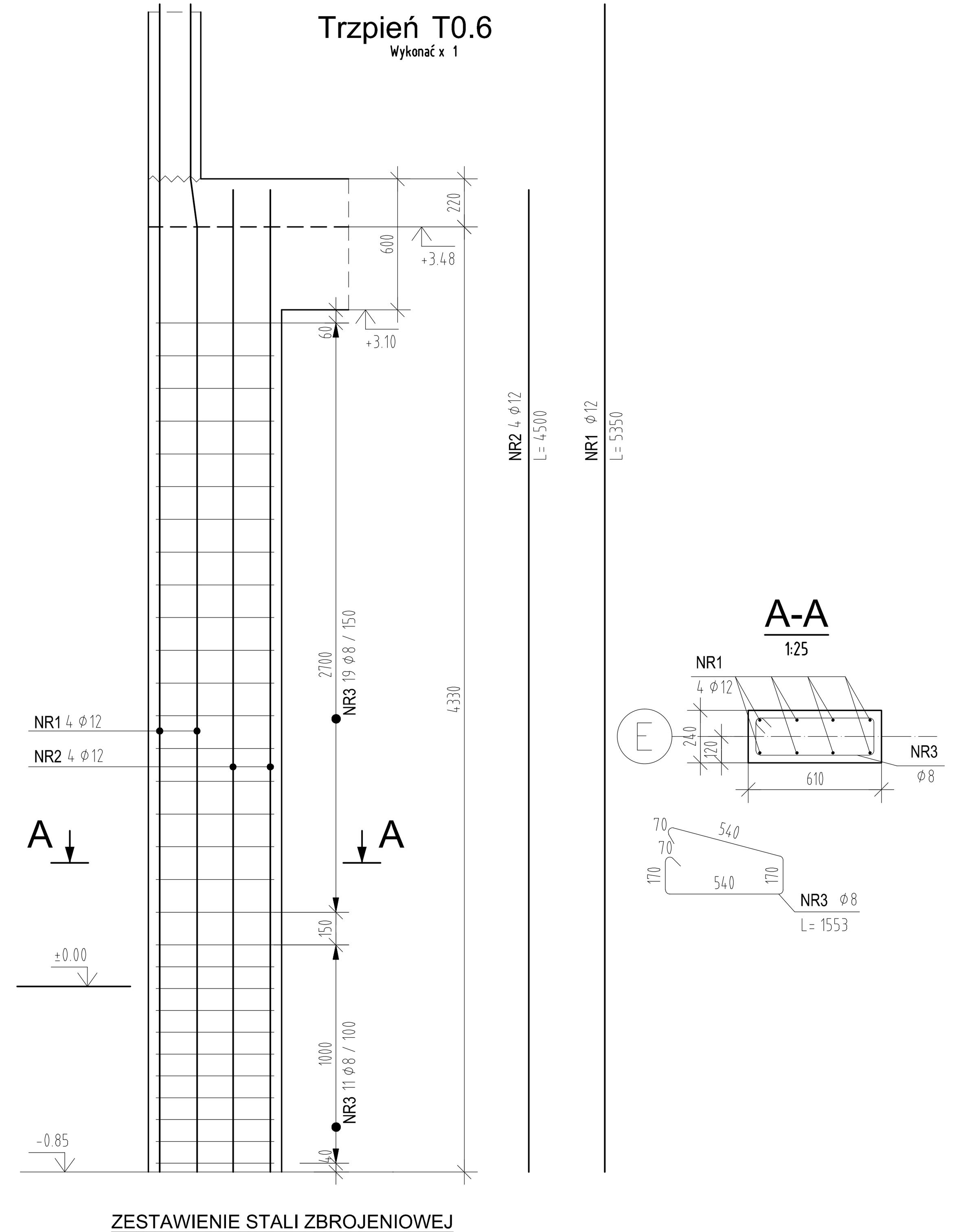

ZESTAWIENIE STALI ZBROJENIOWEJ

POZ.	NUMER PRĘTA	φ [mm]	RODZAJ STALI	DŁUGOŚĆ [cm]	LICZBA SZTUK	DŁUGOŚĆ ŁĄCZNA [m] A-IIIN φ8	DŁUGOŚĆ ŁĄCZNA [m] A-IIIN φ12
T0.6	1	φ12	A-IIIN	535	4		21.4
	2	φ12	A-IIIN	450	8		36
	3	φ8	A-IIIN	155	30	46.5	
DŁUGOŚĆ RAZEM [m]						46.5	57.4
MASA JEDNOSTKOWA [kg/m]						0.395	0.888
MASA [kg]						18.37	50.97
MASA OGÓŁEM [kg]						69.34	
WYKONAĆ: x 1						69.34	

Uwaga. Wszystkie pręty są wymiarowane w osiach.

Trzpień T0.7
Wykonać x 1

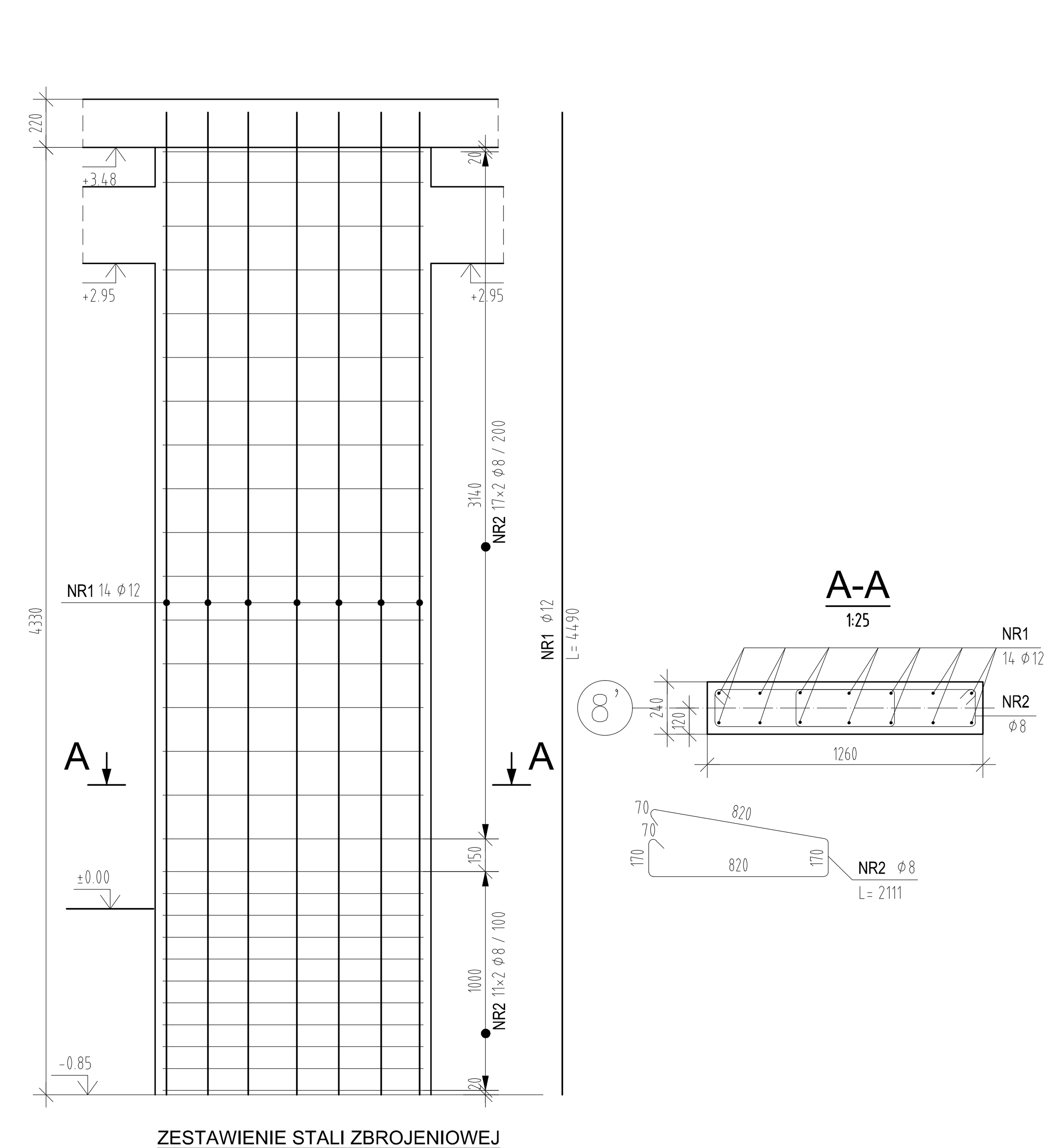

ZESTAWIENIE STALI ZBROJENIOWEJ

POZ.	NUMER PRĘTA	φ [mm]	RODZAJ STALI	DŁUGOŚĆ [cm]	LICZBA SZTUK	DŁUGOŚĆ ŁĄCZNA [m] A-IIIN φ8	DŁUGOŚĆ ŁĄCZNA [m] A-IIIN φ12
T0.7	1	φ12	A-IIIN	449	14		62.86
	2	φ8	A-IIIN	211	56	118.16	
DŁUGOŚĆ RAZEM [m]						118.16	62.86
MASA JEDNOSTKOWA [kg/m]						0.395	0.888
MASA [kg]						46.67	55.82
MASA OGÓŁEM [kg]						102.49	
WYKONAĆ: x 1						102.49	

Uwaga. Wszystkie pręty są wymiarowane w osiach.

Trzpień T0.8
Wykonać x 1

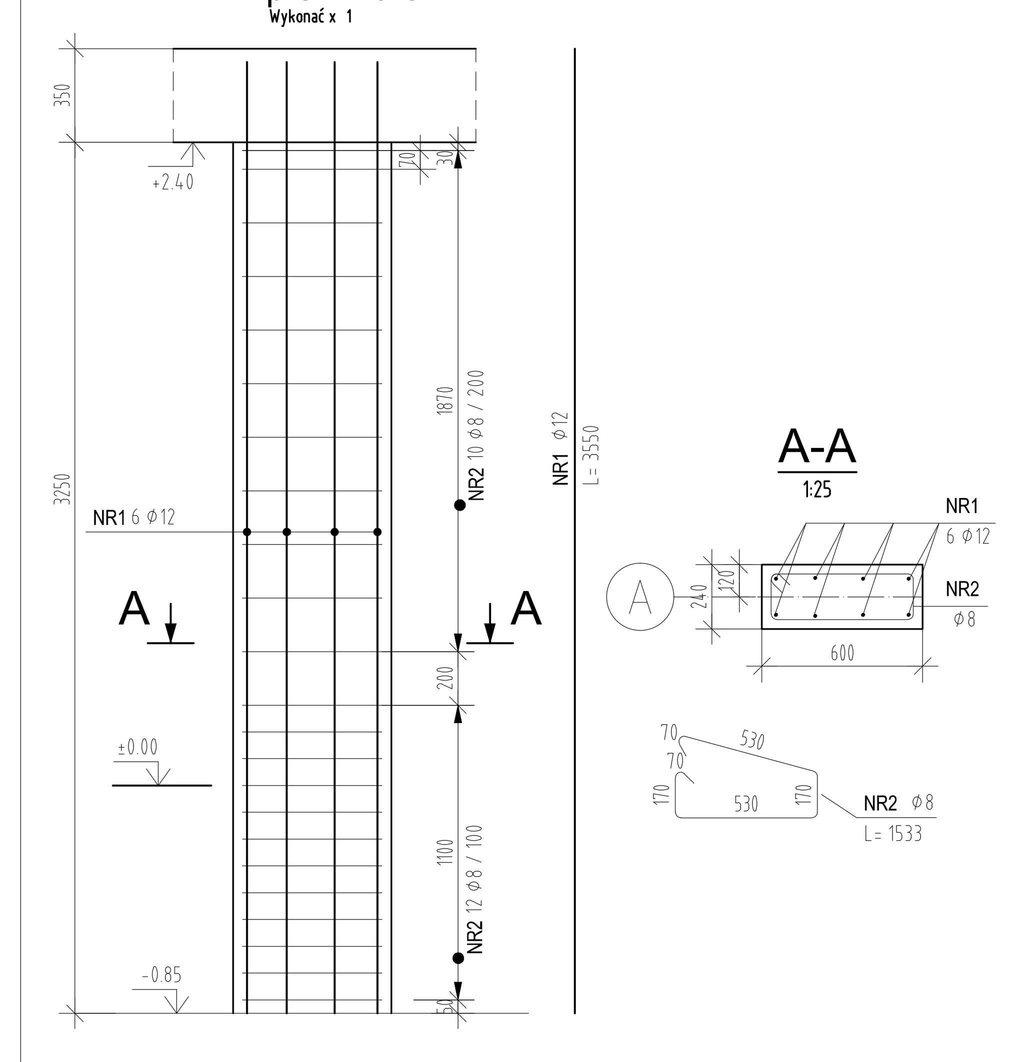

ZESTAWIENIE STALI ZBROJENIOWEJ

POZ.	NUMER PRĘTA	φ [mm]	RODZAJ STALI	DŁUGOŚĆ [cm]	LICZBA SZTUK	DŁUGOŚĆ ŁĄCZNA [m] A-IIIN φ8	DŁUGOŚĆ ŁĄCZNA [m] A-IIIN φ12
T0.8	1	φ12	A-IIIN	355	6		21.3
	2	φ8	A-IIIN	153	22	33.66	
DŁUGOŚĆ RAZEM [m]						33.66	21.3
MASA JEDNOSTKOWA [kg/m]						0.395	0.888
MASA [kg]						13.3	18.91
MASA OGÓŁEM [kg]						32.21	
WYKONAĆ: x 1						32.21	

Uwaga. Wszystkie pręty są wymiarowane w osiach.

UWAGI :

1. WSZYSTKIE ZMIANY W KONSTRUKCJI NA ETAPIE WYKONAWSTWA POWINNY BYĆ KONSULTOWANE Z PROJEKTANTEM KONSTRUKCJI
2. ROZPATRYWAĆ ŁĄCZNIE Z POZOSTAŁYMI RYSUNKAMI KONSTRUKCYJNYMI
3. ROZPATRYWAĆ ŁĄCZNIE Z PROJEKTEM ARCHITEKTONICZNYMI ORAZ PROJEKTAMI BRANŻOWYMI
4. NALEŻY ZAPEWNIĆ TRWAŁE POŁĄCZENIE TRZPIENI/RDZENI ŻELEBETOWYCH ZE ŚCIANAMI MUROWANYMI

BETON C25/30 W8
STAL ZBROJENIOWA A-IIIN
OTULENIE ZBROJENIA - 3cm

REWIZJA	DATA	AUTOR	OPIS I LOKALIZACJA ZMIAN NA RYSUNKU
-	2021.10.18	Dominik K.	do realizacji

SCHEMAT: KIERUNEK PÓŁNOCY:

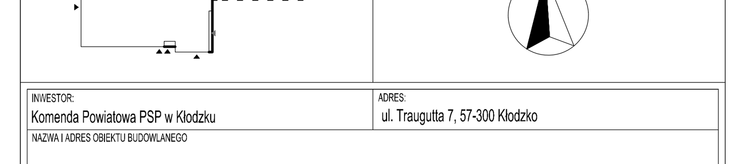

INWESTOR: Komenda Powiatowa PSP w Kłodzku
ADRES: ul. Traugutta 7, 57-300 Kłodzko

NAZWA I ADRES OBIEKTU BUDOWLANEGO

Budowa budynku Komendy Powiatowej Państwowej Straży Pożarnej z Jednostką Ratowniczo-Gaśniczą w Kłodzku wraz z niezbędną infrastrukturą techniczną i zagospodarowaniem terenu na działce o nr ewid. 1/10, AM-33 obręb Leszczyna, 57-300 Kłodzko

PROJEKTOWAŁ:	NR UPRAWNIEŃ:	PODPIS:
mgr inż. DOMINIK KOWALSKI	Uprawnienia budowlane w specjalności konstrukcyjnej do projektowania bez ograniczeń WKP/0057/POOK/04	D. Kowalski
SPRAWDZIŁ:		
mgr inż. MARIUSZ MASIOTA	Uprawnienia budowlane w specjalności konstrukcyjnej do projektowania bez ograniczeń 7131/13/P/2001	Mariusz Masiota
OPRACOWAŁ:	PODPIS:	

JEDNOSTKA PROJEKTOWA: A.DO XXI spółka z ograniczoną odpowiedzialnością ul. Trybunalska 38, 60-325 Poznań

BRANŻA:	STADIUM:	DATA:	SKALA:
KONSTRUKCJA	PROJEKT WYKONAWCZY	18.10.2021r.	1:25

TYTUŁ RYSUNKU: **TRZPIENIE PARTERU**

NR RYSUNKU: **PW-K-13**

PROJEKT CHRONIONY PRAWEM AUTORSKIM MOŻE SŁUŻYĆ WYŁĄCZNIE DO CELU, DLA KTÓREGO ZOSTAŁ WYKONANY.
UDOSTĘPNIANIE JAKIEJKOLWIEK CZĘŚCI PROJEKTU W JAKIEJKOLWIEK FORMIE - WYŁĄCZNIE ZA ZGODĄ AUTORÓW I AUTORSKIEJ PRACOWNI PROJEKTOWEJ "A.DO XXI" ul. Trybunalska 38, 60-325 Poznań